Technische Daten

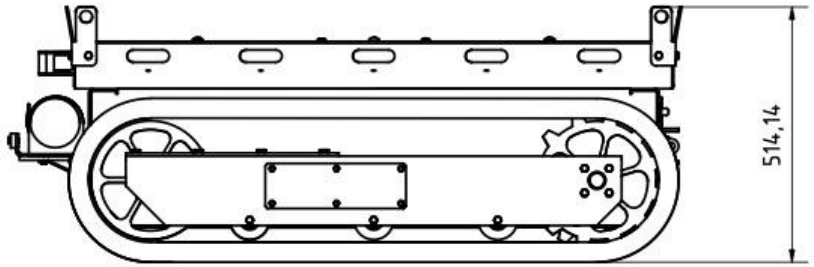

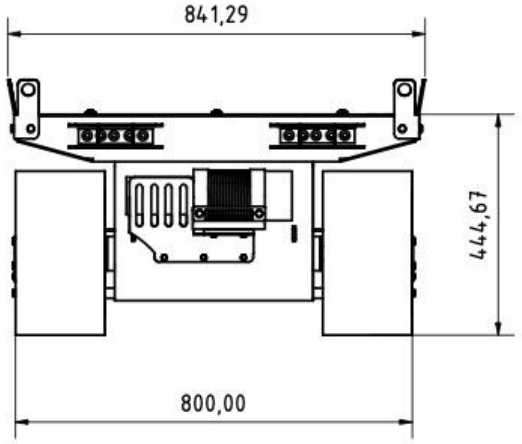

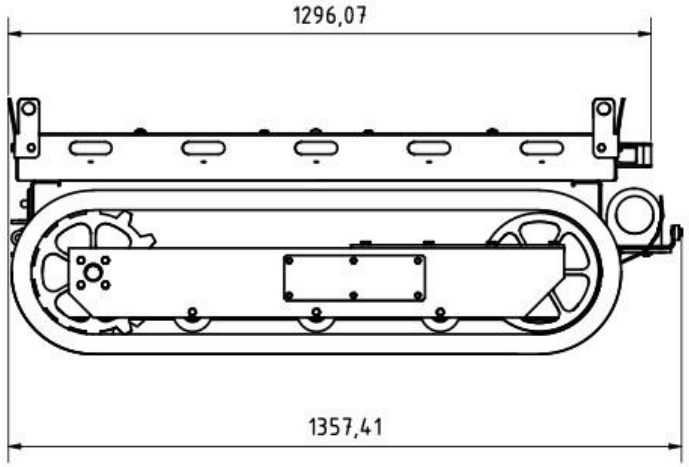

TYP / Gewichtsklasse	750	1000	1250	1500	1800	2500
Zuladung in Kg	750	1000	1200	1500	1800	2500
Eigengewicht in Kg	280	310	330	350	400	450
Höhe (cm)	44	44	44	44	ab 35	ab 35
Breite (cm)	(76) / 81	(76) / 81	81	81	100	100
Länge (cm)	121	121	121	121	(121) / 150	150
Geschwindigkeit max. 4km/h						
Steigfähigkeit bis 45%						
Akku Standard in AH	50	50	50	50	50	50
Akku Laufzeit zwischen 6-8h / Ladezeit ca. 3h (Nutzungsabhängig)						
Akku Standard in AH	100	100	100	100	100	100
Akku Laufzeit zwischen 12-16h / Ladezeit ca. 6h (Nutzungsabhängig)						

Technische Daten



Kranmodul	0.5		1.1	
Gewicht Kranmodul (Kg) ca.	250		550	
Ausladung	0,98 m	2,47 m	1,1 m	990 Kg
Tragkraft (Kg)	500 kg	200 kg	4,5 m	200 Kg
Steuerung	Kran hydraulisch steuerbar		Kran hydraulisch steuerbar	
Lastdiagram Kranmodul	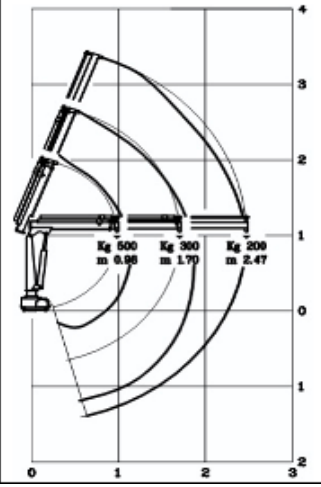		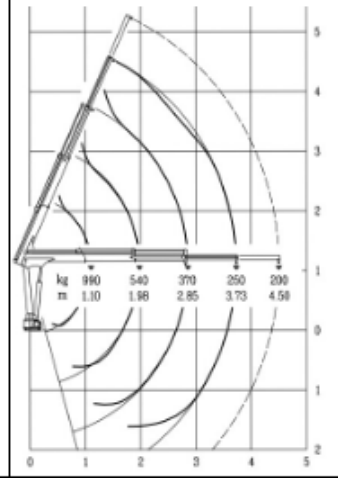	

Optionales Zubehör

- Seilwinde
- Funkfernbedienung
- KI-Schnittstelle
- Zusatzscheinwerfer
- Wunschfarbe n. RAL
- Anhängerkupplung
- Weiße Ketten für Innenbereich

Technische Daten

Glasbock doppelseitig	
inkl. 4 Gurtspanner	
Eigengewicht	43 kg
Tragkraft	800 kg
Drehplattform	
Plattformgröße 1000 kg	120 x 80 cm
Plattformgröße 2000 kg	121 x 80 cm
Treppensteiger	
Zum befahren von Treppen mit reduzierter Tragkraft (-25%)	
Anschlag + Haltegriff	
6 x Auffahrkeile 235 x 180 mm	
weitere Größen auf Anfrage	
Rangierhilfe	
Für lange Bauteile wie Träger und Balken	



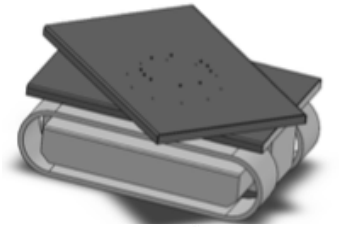

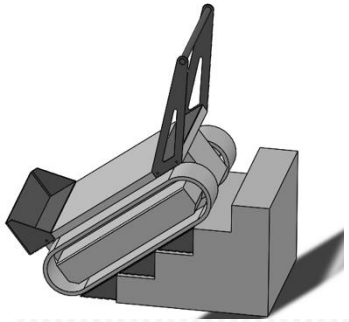

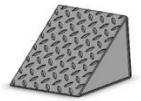

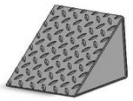



Technische Daten

Anhängerkupplung	
Bis 3,5 to	
Hubmodul	
Höhen 635 bis 1445 mm stufenlos steuerbar	
Maximale Zuladung in kg	1000
Plattformgröße in mm	800 x 1300
Maximale Zuladung in kg	2000
Plattformgröße in mm	800 x 1300
Kippmodul	
Gewicht Kippmodul in kg	250
Maximale Zuladung in kg	500
Ladevolumen in Liter	300
Gesamtlänge in mm	800 x 1300



